DS DIESSE FLUID CONTROL

INDICATORE DI LIVELLO A TRASPARENZA PN40 e PN64 / Class 300

DS LG - TMF SHV

Codice: DS LG-TMF…-… /40/RF-SHV/…/…-M…-CS/CS

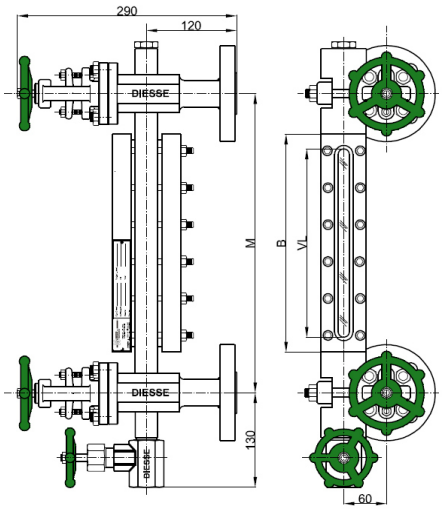

TMFSHV

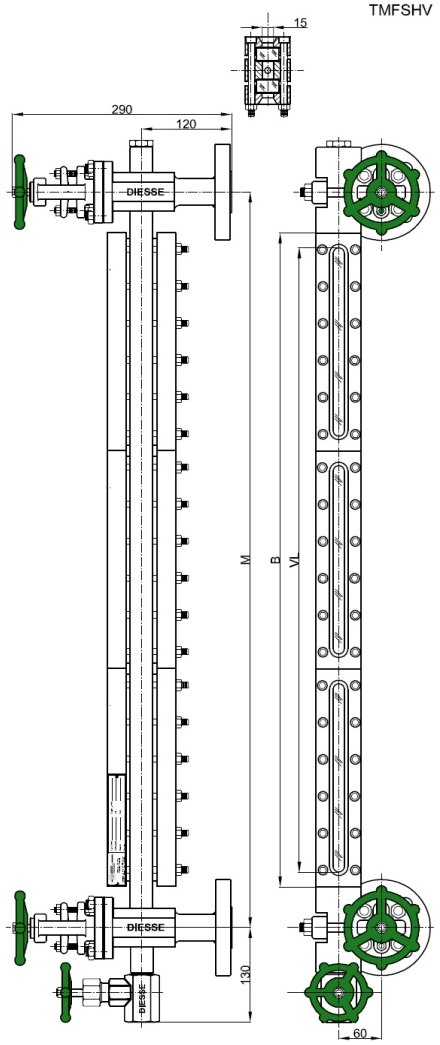

TMFMSHV

Dati tecnici

Condizioni di esercizio
Pressione max: PN40 e PN64; Class 300 (A105: 51 bar @ 38°C; AISI 316L: 49,6 bar @ 38°C)
Temperatura max: 300°C (come per specifiche DIN 7081 dei cristalli, vedere pag. 1.69)

Orientamento
Standard: frontale, a richiesta laterale (a destra o a sinistra); orientabile in fase di produzione

Interasse
A richiesta: vedere tabella sotto per interasse minimo (interasse fisso, non aggiustabile)
Altri: a richiesta sono disponibili interassi intermedi e superiori a 3.000 mm

Materiali (Standard)

Esecuzione:	CS/CS	SS/CS	SS/SS
Corpo livelletta:	ASTM A105 / A105 LF2	AISI 316L	AISI 316L
Corpo valvole:	A105 LF2	AISI 316L	AISI 316L
Asta, otturatore / sede valvole:	AISI 410 / AISI 316	AISI 316	AISI 316
Parti non a contatto con il fluido:	Acc. al carbonio zinc.	Acc. al carbonio zinc.	AISI 316

Guarnizioni
Standard: grafite/rame Altro: a richiesta grafite/AISI 316 oppure PTFE/AISI316

Valvole
DS SHV: a globo
Manovra: con volantino
Attacchi al processo:
Flangiati standard: UNI PN40-64 DN15-20-25 ANSI #150-300/RF DN ½“ - ¾“ - 1“
Filettati standard: GAS-M ½” - ¾” NPT-M ½” - ¾”
Altri: a richiesta si possono effettuare altre tipologie di attacchi o connessioni dirette al processo senza valvole (vedere pag. 1.53 per dettagli)
Sfiato: standard: filettato ½” con tappo Altri: a richiesta (vedere pag. 1.54 per dettagli)
Scarico: standard: valvola DS DHV filettata ¾” Altri: a richiesta (vedere pag. 1.54 per dettagli)

Cristalli
A trasparenza, in vetro borosilicato, termicamente trattato ed extra-duro a norma DIN 7081
Standard: tipo B (vedere pag. 1.69) Altro: a richiesta tipo A (vedere pag. 1.69)

Accessori
Vedere da pagina 1.55 per dettagli

Pesi
Livelletta DS TMF: vedere tabella sotto
Valvole DS SHV: Kg. 11,8 circa (con flange UNI DN20 PN40)

Momento di serraggio viti livelletta
Esecuzione standard: 35 Nm

Ricambi
Livelletta DS TMF: vedere da pag. 1.69 (esploso vedere pag. 1.64)
Valvole DS SHV: vedere da pag. 1.74 (esploso vedere pag. 1.68)

CODICE	TIPO	CORPO Lunghezza [mm]	INTERASSE MINIMO SL [mm]	VISIBILITA' [mm]	CRISTALLO Lunghezza [mm]	PESO Livelletta [Kg]
	x N. el.	B	M = B+80	VL	x N. elementi	
11	1x1	130	**210**	**95**	115x1	5,4
12	2x1	155	**235**	**120**	140x1	6,1
13	3x1	180	**260**	**145**	165x1	6,7
14	4x1	205	**285**	**170**	190x1	7,2
15	5x1	235	**315**	**200**	220x1	8,1
16	6x1	265	**345**	**230**	250x1	8,8
17	7x1	295	**375**	**260**	280x1	9,5
18	8x1	335	**415**	**300**	320x1	10,4
19	9x1	360	**440**	**320**	340x1	11,2
24	4x2	410	**490**	**375**	190x2	12,4
25	5x2	470	**550**	**435**	220x2	14,2
26	6x2	530	**610**	**495**	250x2	15,4
27	7x2	590	**670**	**555**	280x2	17,0
28	8x2	670	**750**	**635**	320x2	18,8
29	9x2	720	**800**	**680**	340x2	20,4
36	6x3	795	**875**	**760**	250x3	22,1
37	7x3	885	**965**	**850**	280x3	24,5
38	8x3	1005	**1085**	**970**	320x3	27,2
39	9x3	1080	**1160**	**1040**	340x3	29,6
47	7x4	1180	**1260**	**1145**	280x4	32,0
48	8x4	1340	**1420**	**1305**	320x4	35,6
49	9x4	1440	**1520**	**1400**	340x4	38,8
57	7x5	1475	**1555**	**1440**	280x5	39,5
58	8x5	1675	**1755**	**1640**	320x5	44,0
59	9x5	1800	**1880**	**1760**	340x5	48,0
68	8x6	2010	**2090**	**1975**	320x6	52,4
69	9x6	2160	**2240**	**2120**	340x6	57,2
78	8x7	2345	**2425**	**2310**	320x7	60,8
79	9x7	2520	**2600**	**2480**	340x7	66,4
88	8x8	2680	**2760**	**2645**	320x8	69,2
89	9x8	2880	**2960**	**2840**	340x8	75,6

Tab. TMF